ED 335 – 8,5mm (1/3") Tag / Nacht Kamera mit IR LED und Varioobjektiv im Innengehäuse mit 3-Achsen Einstellung, hochauflösend, automatischer IR Cut Filter

Eigenschaften

- Hochauflösend (520 TV Linien)
- IR Reichweite bis zu 20 m
- Integriertes DC Varioobjektiv (f=2,8 ~ 10 mm)
- 3-Achsen Einstellung für flexiblen Blickwinkel
- Deckenmontage oder –Einbau möglich
- Tag/Nacht Umschaltung mit automatischem IR Cut Filter
- Optionaler Wandmontagearm

Technische Daten

Sensor	8,5mm (1/3") SONY Super HAD CCD
Bildelement	752 (H) x 582 (V)
Horizontale Auflösung	520 TV Linien
Lichtempfindlichkeit	0,4 lux / F = 1.2 (AGC ein), 0 lux (IR LED ein)
Videoausgang	1 Vs-s Composite PAL, BNC, Test Videoausgang 1,0 Vs-s, 75 Ohm
Tag/Nacht Umschaltung	automatisch schwenkbarer IR Cut Filter
Spektralbereich	850 nm
IR LED Lebensdauer	bis zu 20.000 h
IR Reichweite	bis zu 20 m*, abhängig von den Reflektionen in der Umgebung
S/N Verhältnis	über 48 dB (AGC aus)
Gammakorrektur	> 0,45
Synchronisation	intern
Gegenlichtkompensation	ja
Weißabgleich	automatisch
AGC	ja
Electronic Shutter	1:50 ~ 1:100.000
Objektiv	DC Varioobjektiv, f= 2,8 ~ 10 mm
Montage	Deckenmontage oder –Einbau
Betriebsspannung	12 V DC / 24 V AC
Leistungsaufnahme	12 V DC. 6 W max., 24 V AC. 6,5 W max.
Umgebungstemperatur	0°C ~ +40°C
Abmessungen (Ø x H)	140 x 128 mm (Deckenmontage) / 140 x 68 mm (Deckeneinbau)
Gewicht	660 g

* Die IR Reichweite ist stark abhängig vom Einsatzort, besonders hinsichtlich der Reflektionen, die in der Einsatzumgebung zum Tragen kommen. Stark absorbierende Flächen können zu einer deutlichen Verringerung der maximalen Reichweite führen.

Zubehör

ED WMA 02 – Wandmontagearm

Material: Aluminium
Abmessungen (BxHxT): 150 x 110 x 170 mm
Gewicht: 600 g
Max. Tragkraft: 4 kg
Verwendung: mit ED 335

Technische Änderungen und Druckfehler vorbehalten.

EverFocus®
Focused on you!

Abmessungen

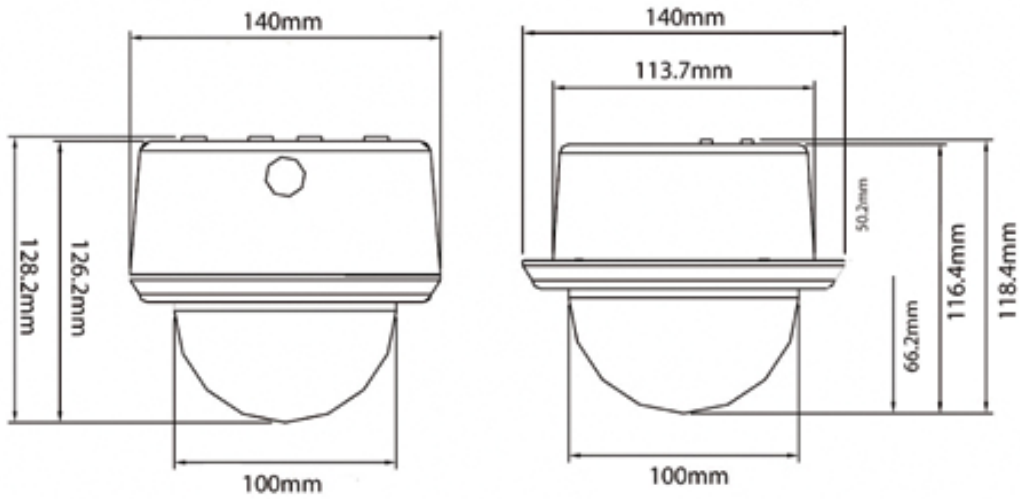

Bestellinformationen

ED 335 / P	8,5mm (1/3") Tag / Nacht Kamera mit IR LED und 2,8~10mm Varioobjektiv im Innengehäuse mit 3-Achsen Einstellung, 520 TV Linien, hochauflösend, automatischer IR Cut Filter, 12 V DC / 24 V AC
ED WMA 02	Wandmontagearm für ED 335, Aluminium, Abmessungen (BxHxT): 150x110x170 mm
AP12A122E0	Netzteil 230 V AC / 12 V DC, 600 mA, stabilisiert, Schaltnetzteil

Technische Änderungen und Druckfehler vorbehalten.

EverFocus®
Focused on you!