EMW 330 – 8,5 mm (1/3") Tag/Nacht Kamera für Mobileinsatz im vandalismusgeschützten Gehäuse mit IR LED, hochauflösend

Eigenschaften

- hochauflösend (560 TV Linien)
- stromlinienförmiges Gehäusedesign
- elektronische Tag/Nacht Umschaltung mit Tageslichtsensor
- zwei mögliche Objektivpositionen
- IR LED an zwei Seiten, empfohlener Objektabstand ca. 15 m
- vandalismusgeschütztes IP67 Außengehäuse
- Wand- oder Deckenmontage ohne zusätzlichen Montagehalter
- eingebaute Heizung

Technische Daten	
Sensor	8,5mm (1/3") SONY Super HAD CCD
Scanningsystem	625 TV Linien, 50 Felder / Sek.
Bildelement	752 (H) x 582 (V) (PAL)
Horizontale Auflösung	560 TV Linien
Lichtempfindlichkeit	0,4 lux / F = 1.2 (IR LED aus); 0 lux (IR LED ein)
IR LED	40 LED in 2 Reihen
Spektralbereich	850 nm
IR LED Lebensdauer	bis zu 20.000 h
Empfohlener Objektabstand	ca. 15 m* (abhängig von den Reflektionen in der Umgebung)
Videoausgang	BNC, 1 Vs-s, 75 Ohm
S/N Verhältnis	> 48 dB (AGC aus)
Gammakorrektur	0,45
Gegenlichtkompensation	ja
Weißabgleich	automatisch (2500°K ~ 9000°K)
AGC	ja
Synchronisation	intern
Electronic Shutter	1/50 ~ 1/100.000
Objektiv	f = 3,6 mm (weitere Objektive auf Anfrage)
Tag/Nacht Umschaltung	elektronische Tag/Nacht Umschaltung mit Tageslichtsensor
Heizung	eingebaute Heizung
IP Schutzklasse	IP 67
Montage	Wand- oder Deckenmontage ohne zusätzlichen Montagehalter
Blickrichtung	zwei Positionen möglich (vorwärts / abwärts)
Ausrichtung IR LED	zwei Positionen möglich (vorwärts / abwärts)
Betriebsspannung	12 V DC +/- 15%
Leistungsaufnahme	8,4 W max. (Heizung und IR LED ein)
Umgebungstemperatur	-40°C ~ +50°C
Abmessungen (BxHxT)	105 x 65 x 140 mm
Gewicht	600 g

* Die IR Reichweite ist stark abhängig vom Einsatzort, besonders hinsichtlich der Reflektionen, die in der Einsatzumgebung zum Tragen kommen. Stark absorbierende Flächen können zu einer deutlichen Verringerung der maximalen Reichweite führen.

Technische Änderungen und Druckfehler vorbehalten.

EverFocus®
Focused on you!

Abmessungen

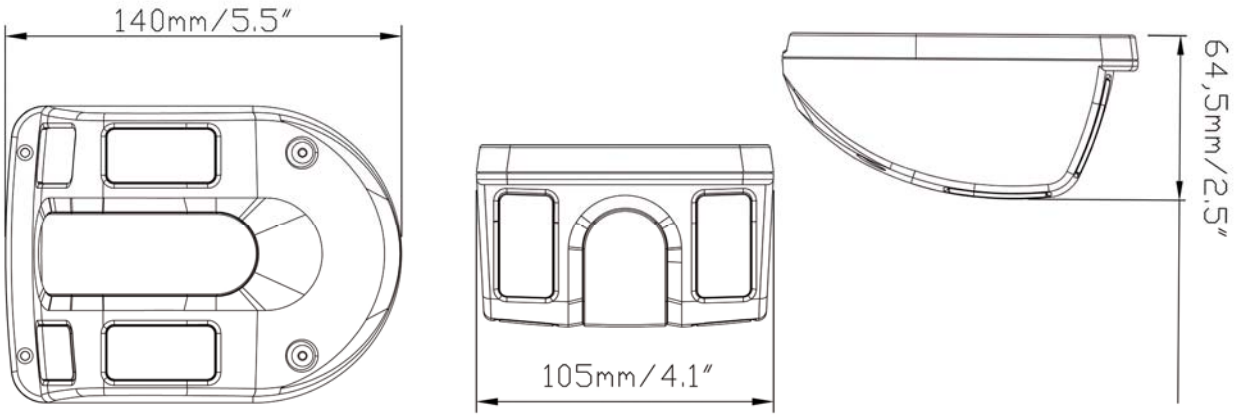

Bestellinformationen

EMW 330 / P-3	8,5mm (1/3") Tag/Nacht Kamera für Mobileinsatz im vandalismusgeschützten Gehäuse mit IR LED, mit Objektiv f=3,6mm, hochauflösend, 12 V DC
AP12A122E0	Netzteil 230 V AC / 12 V DC, 600 mA, stabilisiert, Schaltnetzteil

Technische Änderungen und Druckfehler vorbehalten.

EverFocus®
Focused on you!